MEMORIA DESCRIPTIVA

MATRÍCULA DEL FABRICANTE: 0102 | ARMANDO CABANELAS S.A.

SPIEDO INFRARROJO L-10 CON HORNO

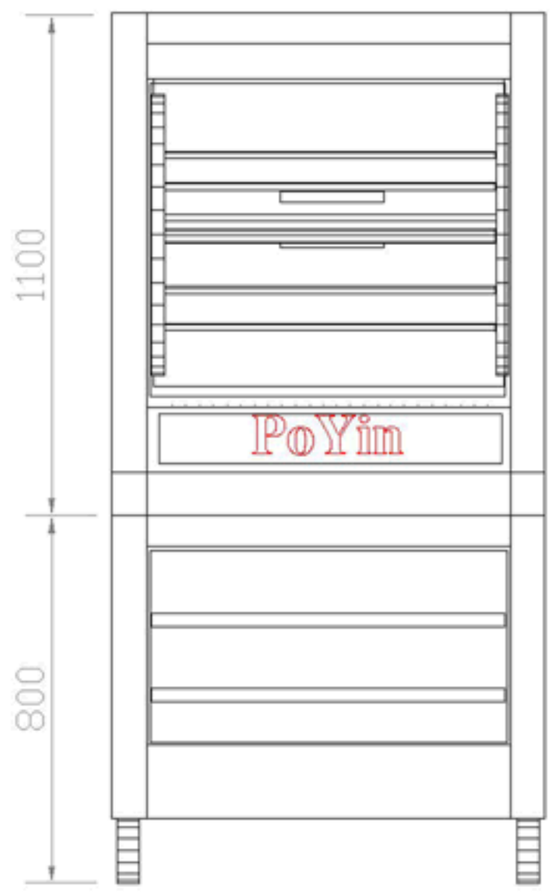

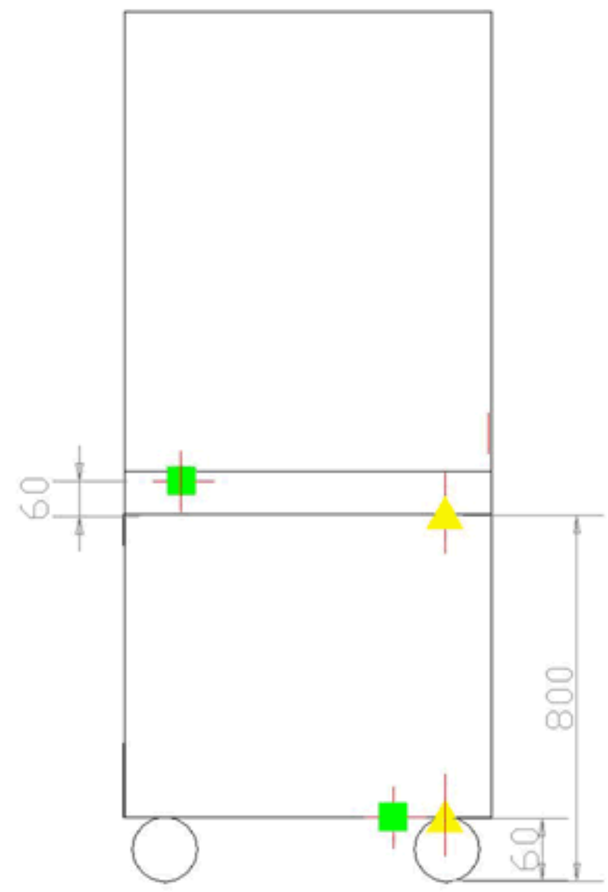

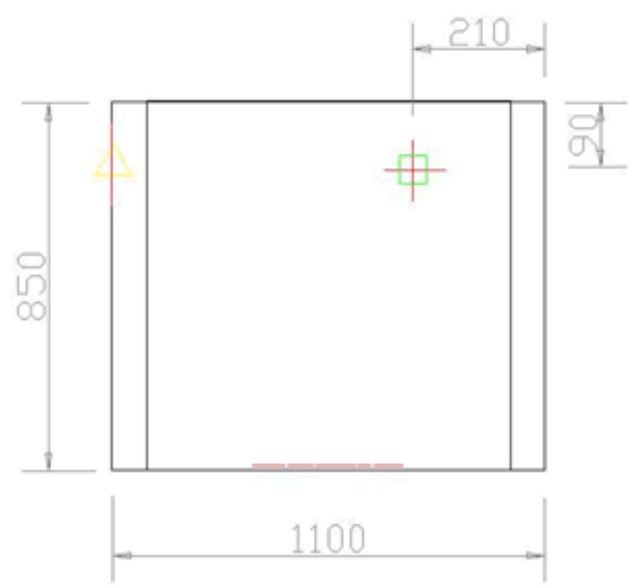

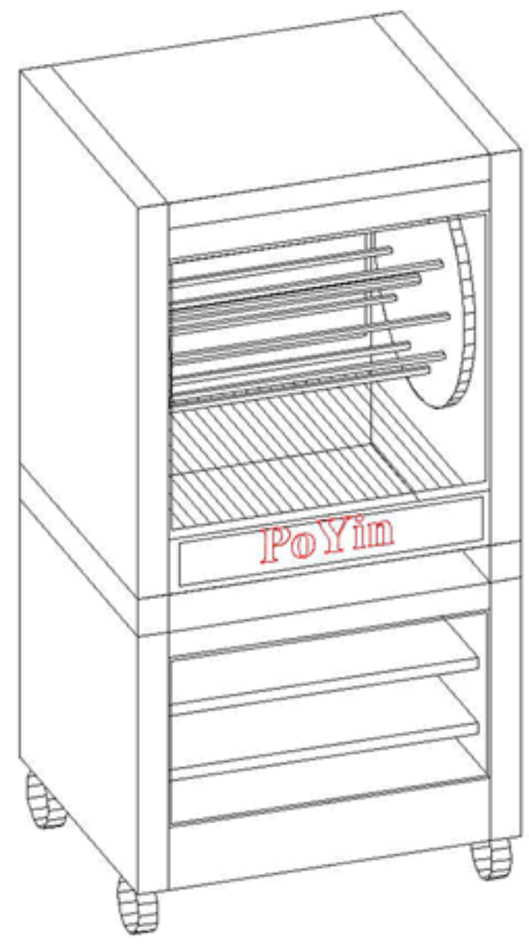

PESO DEL EQUIPO: 135Kg PESO DE LA BASE: 85Kg

* Capacidad: 40 pollos
* Transmisión directa de movimiento, a tavés de motor eléctrico y dos reductores a corona y sin fin.
* Provisto de vidrios templados desmontables en el frente.
* 5 quemadores infrarrojos de comando independiente.

GAS NATURAL
POTENCIA: 18.780 cal/h
21.84 kw
CONSUMO: 2.32 m^3/h

GAS ENVASADO
POTENCIA: 10.520 cal/h
12.23 kw
CONSUMO: 0.96 m^3/h

GAS (R 3/4")

ELECTRICIDAD 220v (f+n+t)